גיליון מס' 8

1. עבור המתח כיצד לבחור את R כך שמתקיים $V_{out}=-1V$ עבור $R_1=0.1K\Omega$, $R=R_2$, $I=10^{-9}A$

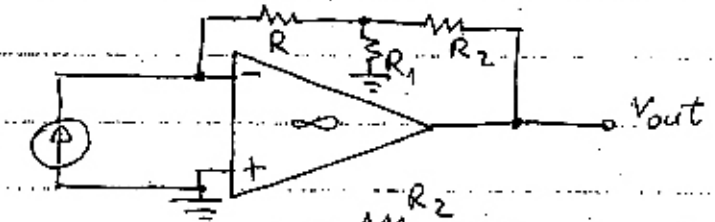

2. עבור המעגל הבא בנה את הפונקציה

$$V_{out}=\left(1+\frac{R_2}{R_1}\right)\frac{1}{R_1 C}\int V_{IN}\,dt$$

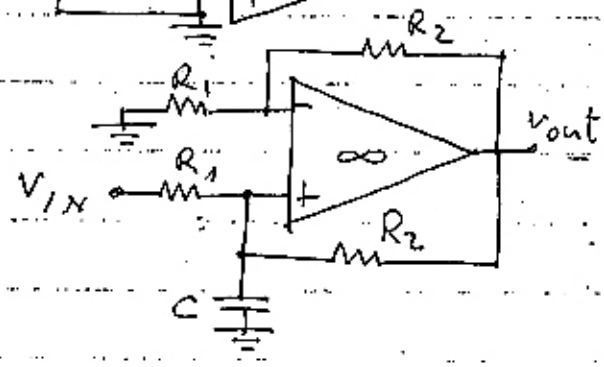

3. עבור במעגל הבא הפונקציה

$$V_{out}=\frac{R_2}{R_1}\cdot\frac{R_G}{R_3}(V_2-V_1)$$

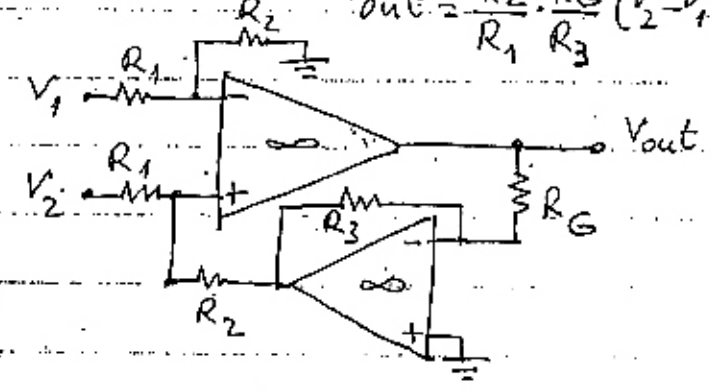

4. עבור המעגל הבא הפונקציה

$$I_L=\frac{V_2-V_1}{R_2}$$

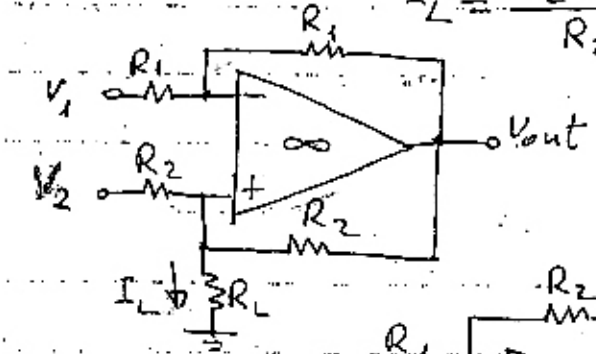

5. נתון המעגל הבא:

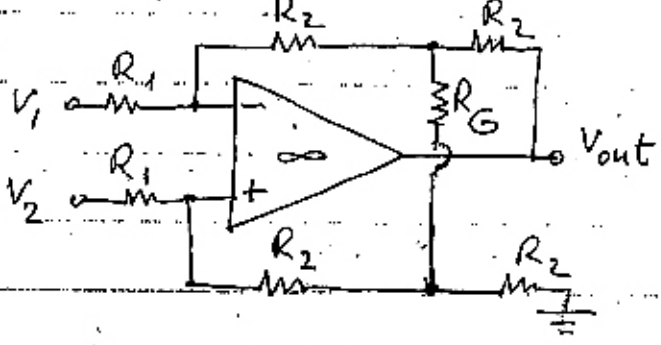

הוכח ש-

$$A_V=\frac{V_{out}}{V_2-V_1}=\frac{2R_2}{R_1}\left(1+\frac{R_2}{R_G}\right)$$